CRC Xti-WC Setup sheet by Team CRC Japan(Ver1.1)

ドライバー	tokuzo
日付	2/27
コース	ﾗｼﾞ天名古屋
路面	☑アスファルト ☐カーペット
グリップレベル	高 ☐ ☐ ☑ ☐ 低

シャーシ	CRC Xti-WC
ボディー	TeamBomber_Dera
モーター	AD 3.5T
バッテリー	CRC
アンプ	BD

アンプ設定	4
プロポ	KO EX- I
サーボ・受信機	KO
ブースター	ライエ
ピニオン・スパー	23/94

トレッド 166.7 mm

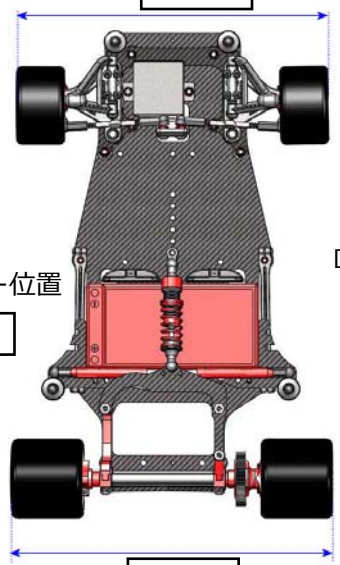

トレッド 172 mm

バッテリー位置

後側

キャスター角 4.0 度

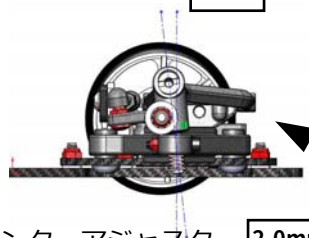

キャスターシム

前 2 枚

後 1 枚

キャスターブロック

10度

ロールセンターアジャスター 2.0mm上げ(CRC3279

キャンバー角 0.5 度

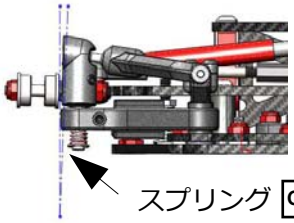

スプリング CRC Japan 0.425mm MS

リバウンド 0 mm

トー角

トーアウト

0.5 度

フロントカーボン

トッププレート

使用

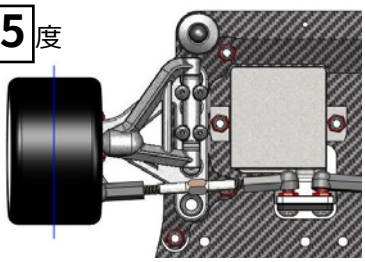

サーボホーン

キンブローミドル

フリクショングリス

CRC左20K右10K

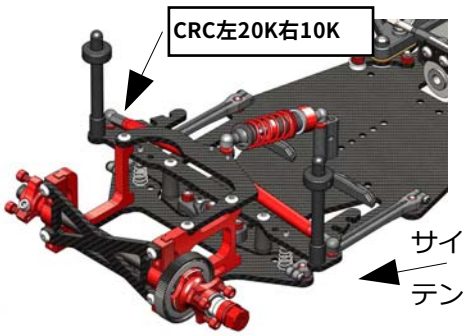

サイドリンクスペーサ

前 - mm

後 - mm

サイドスプリング アソシグリーン

テンション シャーシに触れた状態

	フロント	リヤ
タイヤ	GXX30	GXX30
直径	41	41.5
ホイール	HR-38 FLEX(灰)	HR-38 FLEX(灰)
グリップ剤	マイティ黄色	スピードテック
塗り幅	1/4	全塗
反応時間	30s	20min（真空）

ダンパー	CRC ENCORE
オイル	ｱｿｼ＃40
スプリング	CRC RED
ダンパー長	64mm
リバウンド	0.5mm
ダイヤフラム	CRC ENCORE

ナックル下0.5mmシム
ボディ4mm前出し、後ろ上げ

トップデッキ 使用

Fボディー高 ☐ mm

使用穴位置 ☐ ☐☐✓☐☐☐✓

Rボディー高 ☐ mm

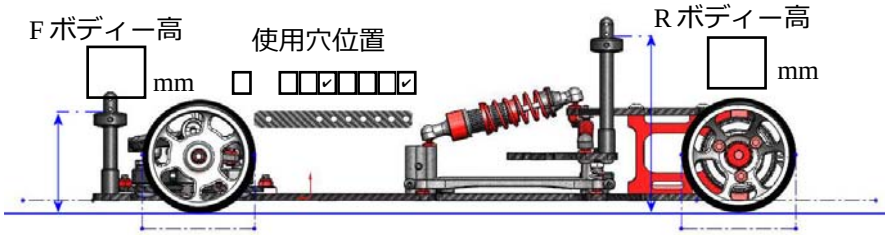

車高 前 3.4 mm 中 4.0 mm 後 3.5 mm