CRC Xti-WC Setup sheet by Team CRC Japan(Ver1.1)

ドライバー	山下香月
日付	2017/7/30
コース	谷田部アリーナ
路面	☐アスファルト ☑カーペット
グリップレベル	高 ☐ ☐ ☑ ☐ 低

シャーシ	CRC Xti-WC
ボディー	ブラックアート　ローラ
モーター	TRINITY 24K
バッテリー	TRINITY HC(7700mAh/100C)
アンプ	Radon

アンプ設定	
プロポ	KO EX-2 RF
サーボ・受信機	KO RSX-12/KR-415FH
ブースター	—
ピニオン・スパー	92T/24T

トレッド 169.5 mm

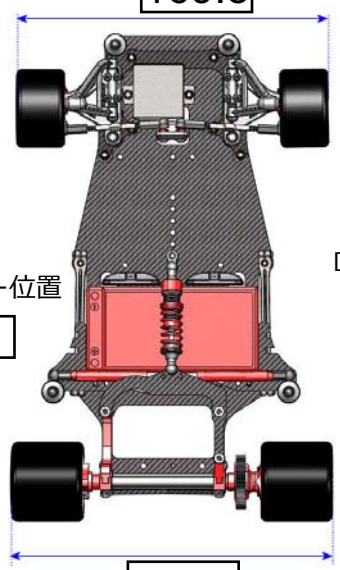

トレッド 171.5 mm

バッテリー位置

後側

キャスター角 ☐ 度

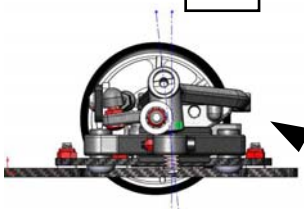

キャスターシム

前 1 枚

後 2 枚

キャスターブロック

5度

ロールセンターアジャスター 標準（0mm）

キャンバー角 1.5 度

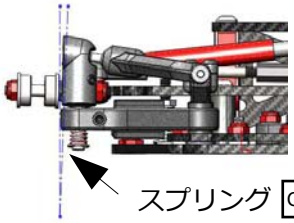

スプリング CRC Japan 0.500mm

リバウンド 0.4 mm

トー角

トーアウト

0.5 度

フロントカーボン

トッププレート

不使用

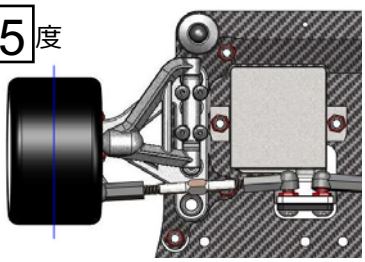

サーボホーン

キンブロースモール

フリクショングリス

Shur Lube#3（緑）

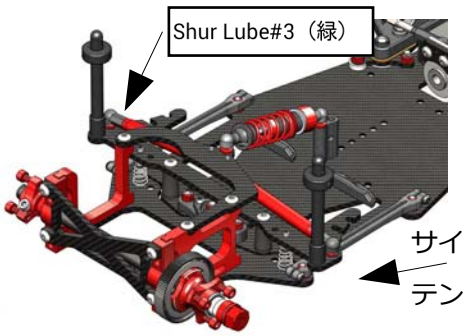

サイドリンクスペーサ

前 0 mm

後 0 mm

サイドスプリング CRC 0.50mm

テンション シャーシに触れる位

	フロント	リヤ
タイヤ	GX30	GX30
直径	41.0	42.0
ホイール	HR-38 FLEX(白)	HR-38 FLEX(白)
グリップ剤	TC2+	TC2+
塗り幅	3割	all
反応時間	30秒	90h

ダンパー	CRC ENCORE
オイル	AXON 50wt
スプリング	XRAY　ゴールド
ダンパー長	
リバウンド	
ダイヤフラム	CRC ENCORE

TIRE F/R GXX30 SQUARE デフプレート(SDD-111) サーボセーバー(SDD-22)
アルミシャーシ(TCJ-047) リヤアッパーブレース(TCJ-045)
ロアブレース(TCJ-046) フロントエンドプレート(TCJ-044)
サイドスプリング アソシシルバー
AXON CORE デフオイル　7500

トップデッキ 不使用

F ボディー高 ☐ mm

使用穴位置 ☐ ☑☐☐☐☐☐☐

R ボディー高 ☐ mm

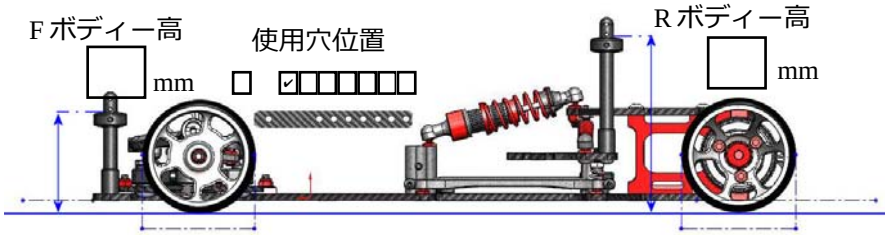

車高　前 3.4 mm　中 3.7 mm　後 3.5 mm